>valdama

collezione
collection

TRACK
60 x 38 h12

Lavabo
Sink
Dimensioni / *dimensions*
L 600 - P 380 - H 120
Senza troppo pieno / *without overflow*
Peso netto / *net weight*: Kg 11,50
Capienza vasca / *capacity tank*: Lt 12,00

Appoggio / *sit-on*

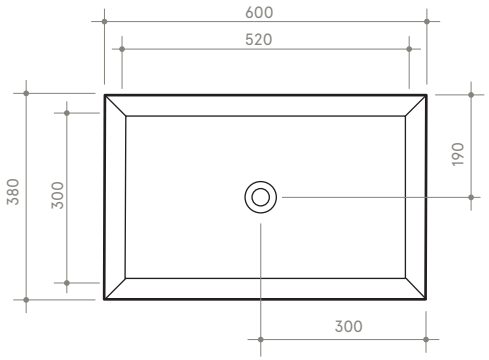

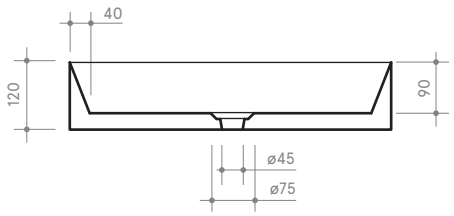

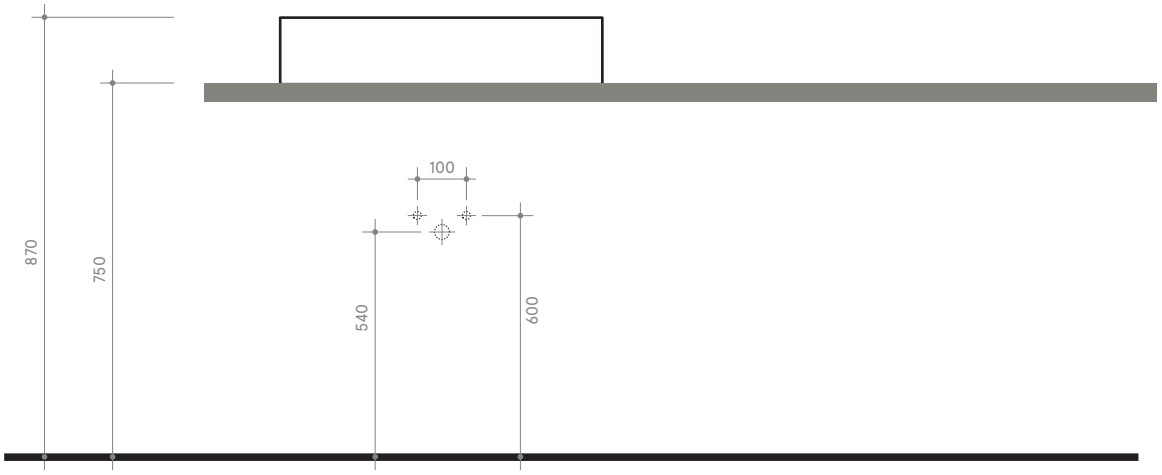

Member of CISQ Federation
RINA
ISO 9001:2008
Sistema Qualità Certificato

Ceramics of Italy

NB le misure indicate possono subire una variazione dello 0,8 % circa, dovuta ad un'usura degli stampi o a piccole variazioni delle caratteristiche tecniche relative alle materie prime che compongono l'impasto.
NB *Dimensions shown are subject to a variation of about 0,8 % ,due to wear of molds or because of small changes in the technical specification of the raw materials of the dough.*